PRZEKRÓJ A-A
1:50

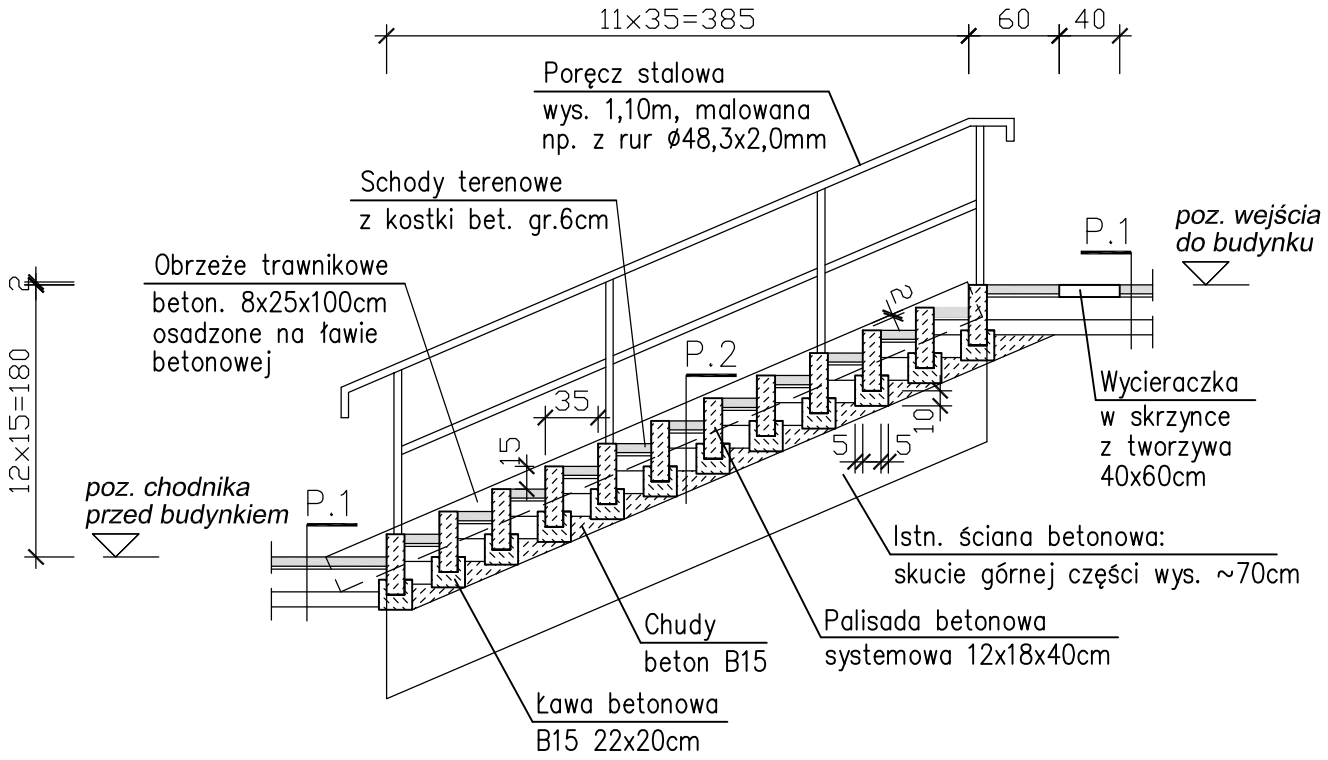

PRZEKRÓJ B-B
1:50

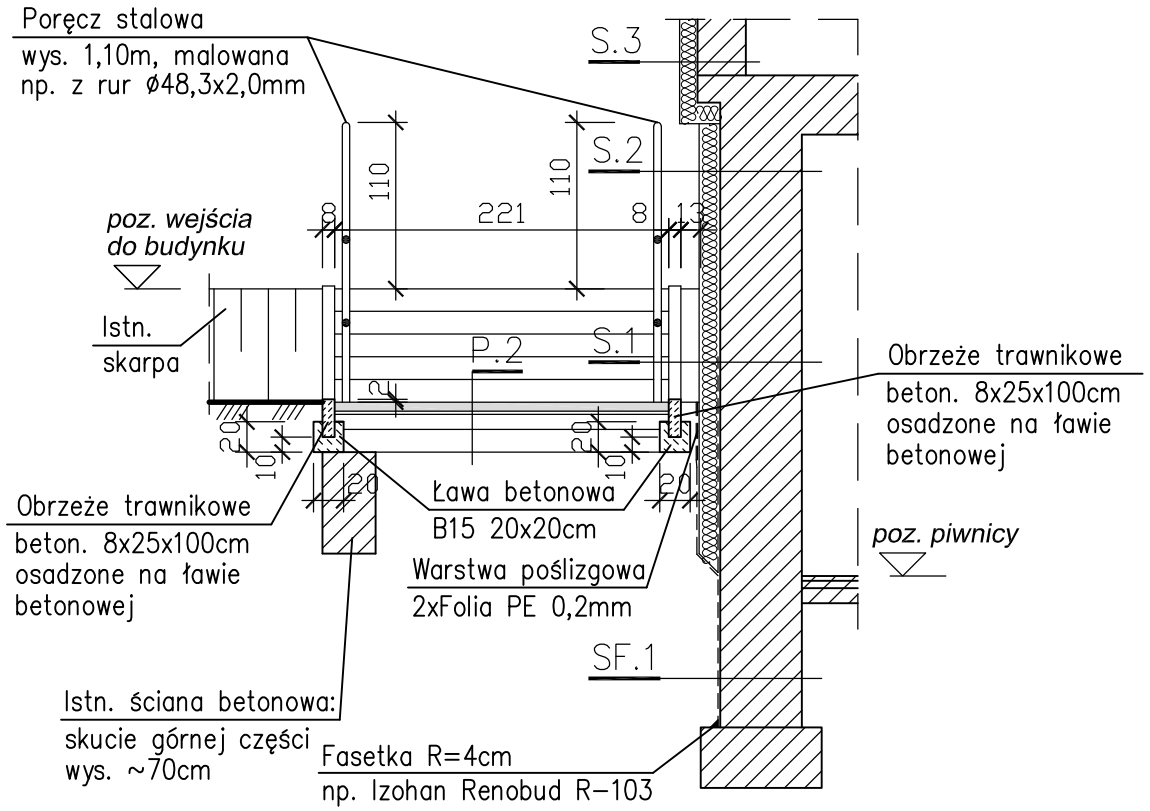

SF.1 - ŚCIANA FUNDAMENTOWA

– ISTN. ŚCIANA FUNDAMENTOWA	
– PROJ. IZOLACJA PRZECIWWILGOCIOWA	–
– PROJ. OCIEPLENIE – STYROPIAN GR. 13cm EPS–120 035 FUNDAMENT	13 cm
– FOLIA KUBEŁKOWA	–

S.1 - ŚCIANA FUNDAMENTOWA - COKÓŁ

– ISTN. ŚCIANA FUNDAMENTOWA	
– PROJ. IZOLACJA PRZECIWWILGOCIOWA, WYPROWADZONA 30cm POWYŻEJ POZ. TERENU	–
– PROJ. OCIEPLENIE – STYROPIAN GR. 13cm EPS–120 035 FUNDAMENT, TYNK MOZAIKOWY	13 cm
– FOLIA KUBEŁKOWA PONIŻEJ POZ. TERENU	–

S.2 - ŚCIANA PRZYZIEMIA

– ISTN. ŚCIANA	
– PROJ. OCIEPLENIE – STYROPIAN GR. 13cm EPS–70 038 FASADA, TYNK SILIKONOWY	13 cm

P.1 - CHODNIK

– KOSTKA BETONOWA, PRASOWANA (CHODNIKOWA)	6 cm
– PODSYPKA CEMENTOWO–PIASKOWA 1:4	3 cm
– WARSTWA ZASADNICZA Z KRUSZYWA STABILIZOWANEGO MECHANICZNIE	15 cm
– WARSTWA PIASKOWA FILTRACYJNA	10 cm
– GRUNT RODZIMY ZAGĘSZCZONY	–

P.2 - SCHODY TERENOWE

– KOSTKA BETONOWA, PRASOWANA (CHODNIKOWA)	6 cm
– PODSYPKA CEMENTOWO–PIASKOWA 1:4	3 cm
– WARSTWA ZASADNICZA Z KRUSZYWA STABILIZOWANEGO MECHANICZNIE	15 cm
– WARSTWA PIASKOWA FILTRACYJNA	10 cm
– CHUDY BETON B15	~15 cm
– GRUNT RODZIMY ZAGĘSZCZONY	–

UWAGA:
–WYMIARY PODANO W [cm].
–WYMIARY NALEŻY SPRAWDZIĆ NA BUDOWIE

PRACOWANIA PROJEKTOWA "MIZAWA" MIROSŁAW ZAWARTKA, 41–200 SOSNOWIEC ul. ANDERSA 31, tel. 501070644					
INWESTOR	GMINA BĘDZIN. BĘDZIN, ul. 11 LISTOPADA 20				
OBIEKT, ADRES	PRZEDSZKOLE MIEJSKIE NR 4 42–500 BĘDZIN, ul. RUTKOWSKIEGO 3a, dz. nr 9, k.m. 29, obręb Będzin				
NAZWA OPRAC.	REMONT BUDYNKU, OGRODZENIA, PLACÓW UTWARDZONYCH, CHODNIKÓW, SCHODÓW TERENOWYCH, ELEMENTÓW MAŁEJ ARCHITEKTURY WRAZ Z ICH ROZBUDOWĄ I PRZEBUDOWĄ, ROZBIÓRKA TARASU, BUDOWA POCHYLNI DLA OSÓB NIEPEŁNOSPR. ORAZ TERMOMODERNIZ. BUDYNKU PRZEDSZKOLA.			SKALA:	NR RYS.:
NAZWA RYS.	SCHODY TERENOWE SCHT1 – PRZEKROJE PROJEKT			1:50	A_15
	IMIĘ NAZWISKO	NR UPRAWNIEŃ	SPECJALNOŚĆ:	DATA:	PODPIS:
PROJEKTOWAŁ ARCHITEKTURA	mgr inż. arch. WITOLD JÓZEFOWSKI	1076/61	ARCHITEKTURA	LUTY 2016r.	
PROJEKTOWAŁ KONSTRUKCJA	mgr inż. MIROSŁAW ZAWARTKA	SLK/2121/POOK/08	KONSTRUKCJA	LUTY 2016r.	